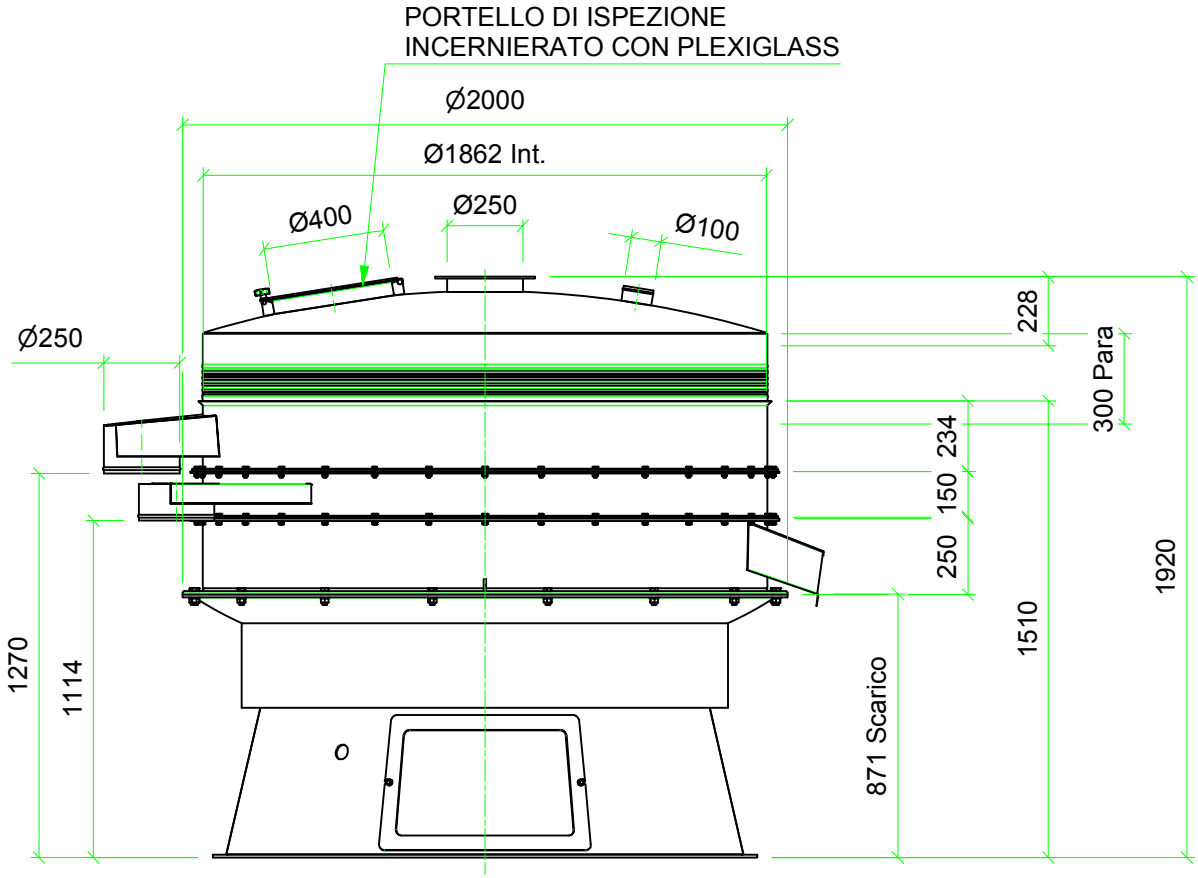

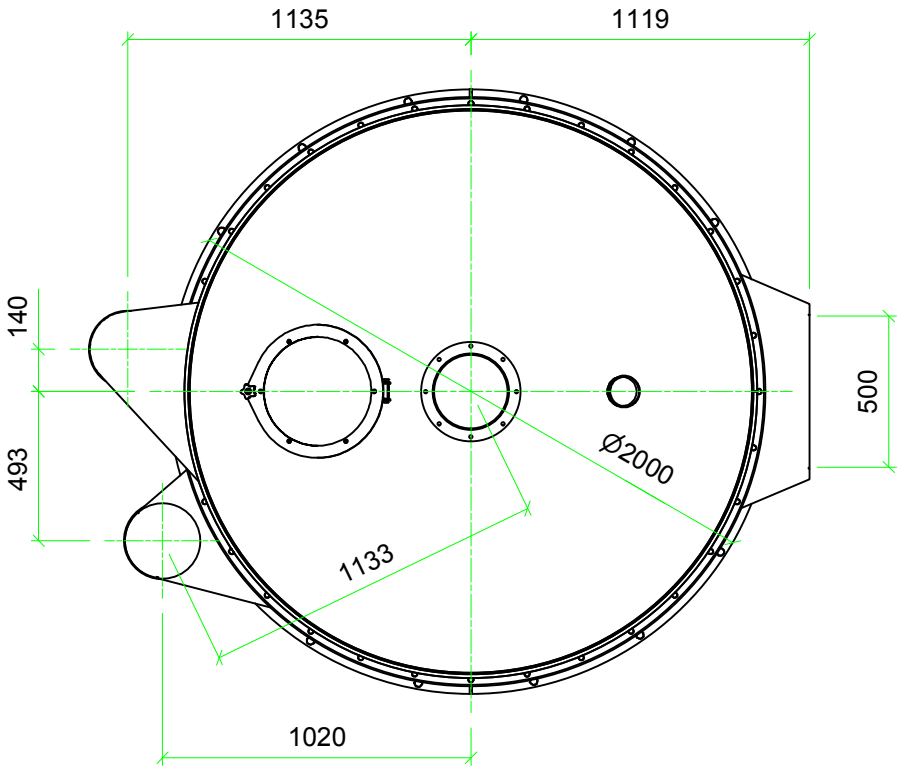

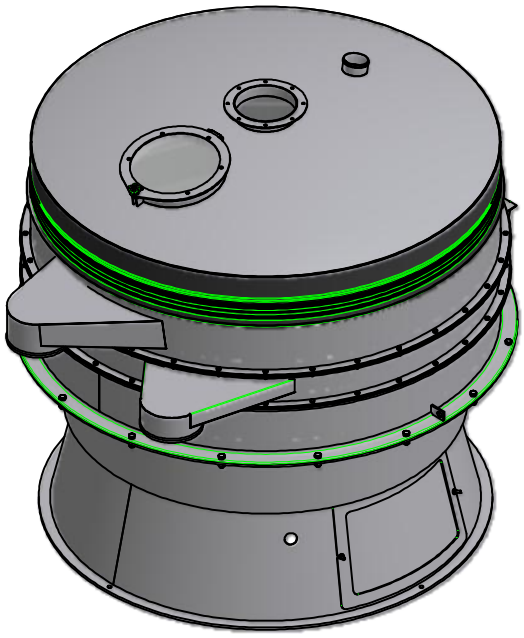

DENOMINAZIONE - *DENOMINATION* COMPLESSIVO Ø2000 2/P	RIF. CLIENTE - *CUSTOMER REF.* SCHEDA TECNICA VSI Ø2000 2/P

VSI S.R.L
Via Monte Cimone 13/15 41040 FIORANO
Tel. 0536-921247 Fax. 0536-921257

SCALA *SCALE*	1:25
DATA *DATE*	22/03/2012
DISEGNATORE *DESIGNER*	P. SERRI
CONTROLLO *EXAMINED BY*	

MODIFICA *MODIFICATION*

N. DISEGNO - *DRWG N.*: VSI-2000-2-P_000

CODICE - *ITEM*

MATERIALE - *MATERIAL*	PESO - *WEIGHT*	QUANTITA' - *QUANTITY*

IL PRESENTE DISEGNO NON E' CEDIBILE A TERZI SENZA Ns. CONSENSO SCRITTO.

A4